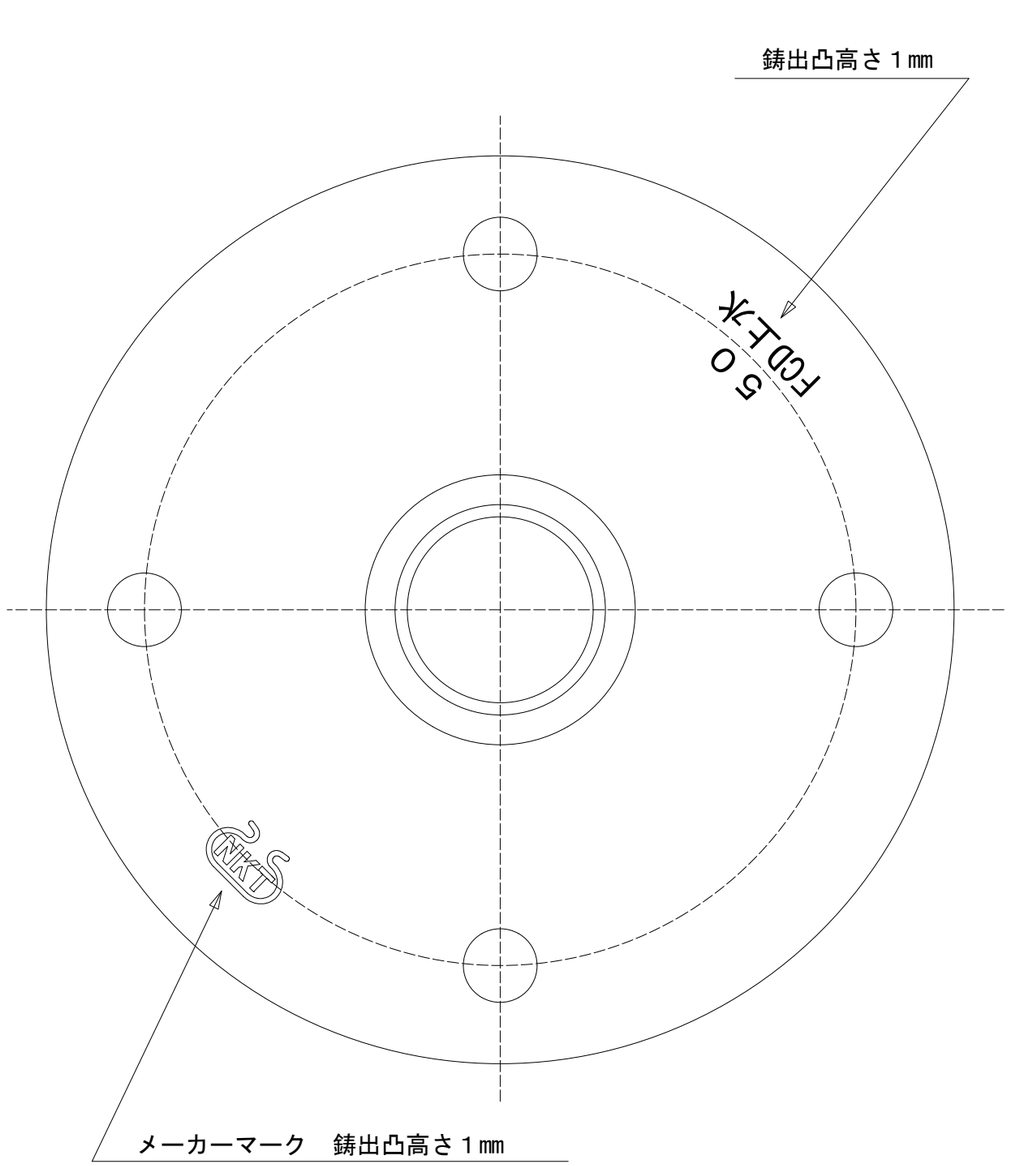

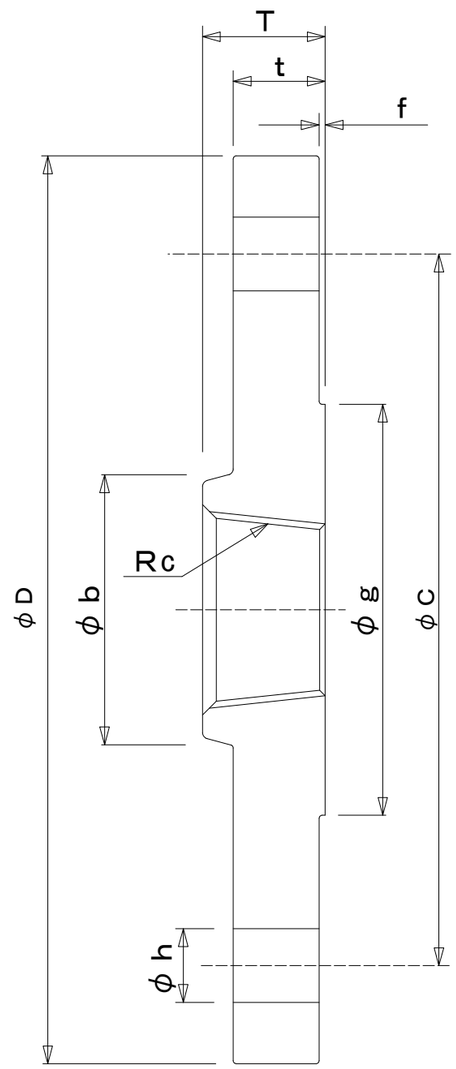

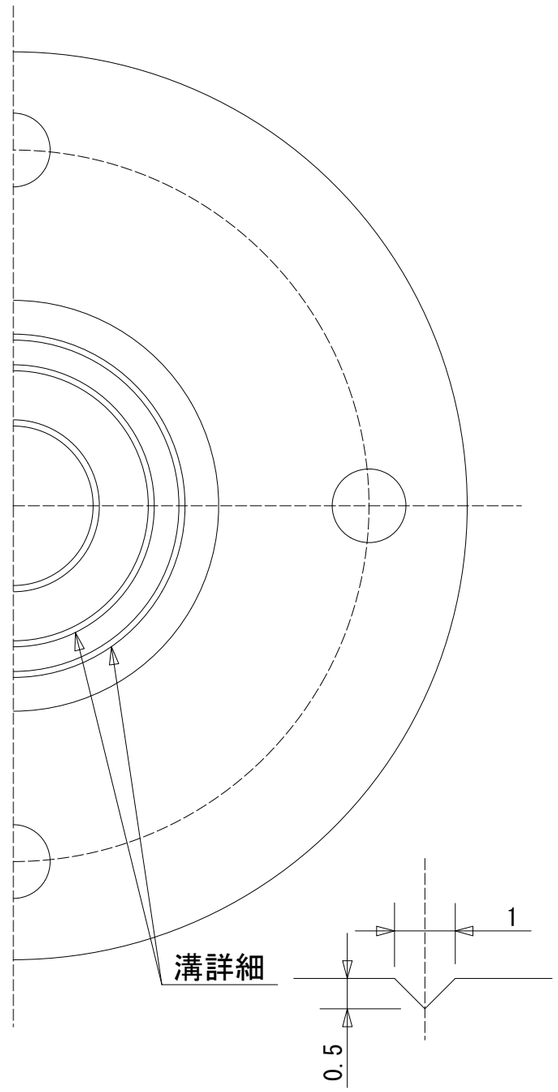

A呼び	ねじ Rc(PT)	基準寸法									
		+∞ −2 D	(参考) b	+∞ −0.8 g	+∞ −0 T	+1.5 −0 t	f	± 0.8 C	h	ボルト穴数	ねじ M
50	2	185	80	100	28	16	2	140	14	4	16
80	3	208	110	130	25	17	2	167	14	4	16
100	4	237	135	154	30	18	2	194	19	4	16
125	5	262	162	178	31	20	2	220	19	6	16
150	6	289	184	205	32	21	2	246	19	6	16
異径タイプ											
80×50	2	209	80	130	27	18	2	167	19	4	16
100×65	2½	238	96	154	28	19	2	194	19	4	16
100×80	3	238	110	154	29	19	2	194	19	4	16

∞：規定しない

※Rcは JIS B 0203 による

品名	上水用 鋳鉄製管フランジ（合F）			
略号	ＦＷ	材質	ＦＣＤ４５０	
色	黒・白・コート	承認	確認	写図
尺度				
単位	mm			

株式会社中西可鍛鋳鉄所